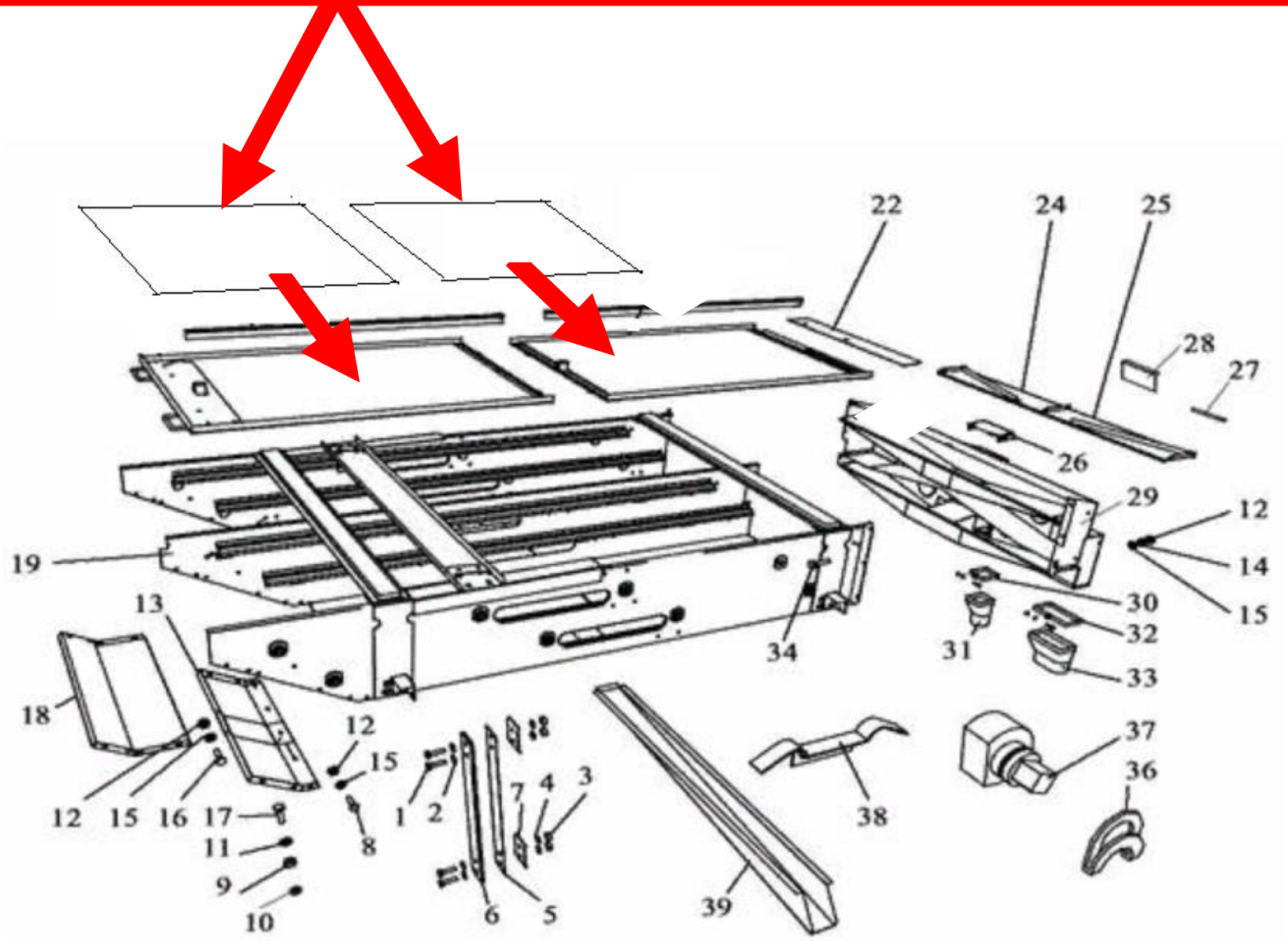Решето 740х990 прямоугольные отверстия 2,6мм